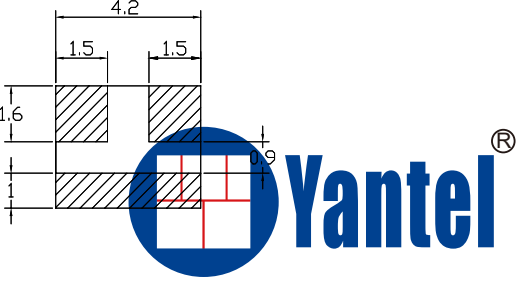

FAC1802P
固定衰减器芯片

固定衰减器芯片

- ◆ **DC to 18 GHz**
- ◆ **2 dB**
- ◆ **2 W**

特性

- ■ 薄膜
- ■ 高衰减精度
- ■ 低驻波比
- ■ 陶瓷芯片：99% 氧化铝
- ■ 激光调阻
- ■ 高性价比

型号描述

FACXXXXX

X- 焊接方式 A or B or C
XX- 衰减量: **dB.
XX- 频率范围 06: DC to 6GHz
10: DC to 10GHz
12: DC to 12.4GHz
18: DC to 18GHz
26: DC to 26.5GHz.

A:金丝键合
B:无铅回流焊
C:包三边

外型尺寸

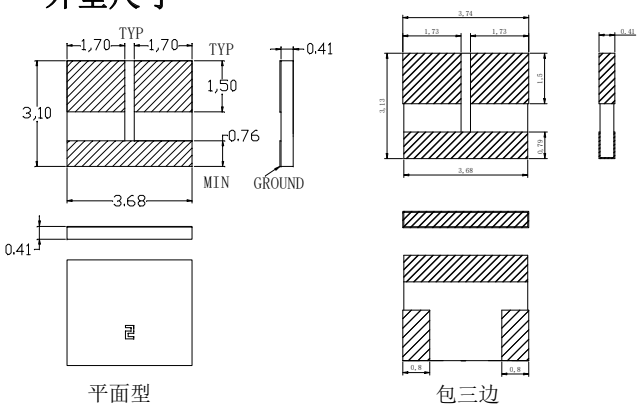

推荐 Layout

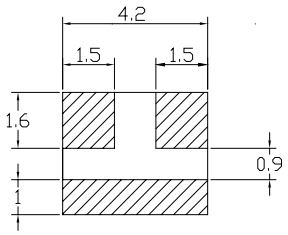

注：所有尺寸均用毫米标示

技术指标

频率范围	DC to 18 GHz
衰减量	2 dB
衰减精度（典型值）	
	±0.5 dB DC to 4 GHz
	+ 0.5 dB 4 to 8 GHz
	+ 0.5 dB 8 to 12.4 GHz
	+ 1.0 dB 12.4 to 18 GHz
衰减稳定度	0.0001 dB/dB/℃
阻抗	50 Ohm
额定输入功率	2 W
工作温度	-55 ℃ to +150 ℃

频率范围 (GHz)	VSWR(:1)典型值
DC to 4	1.05
4 to 8	1.10
8 to 12.4	1.15
12.4 to 18	1.40

材料规格

介质基板	99% 氧化铝
电极	金钛钨合金 金厚度 ：3μm
电阻	TaN 薄膜

平均功率降额曲线

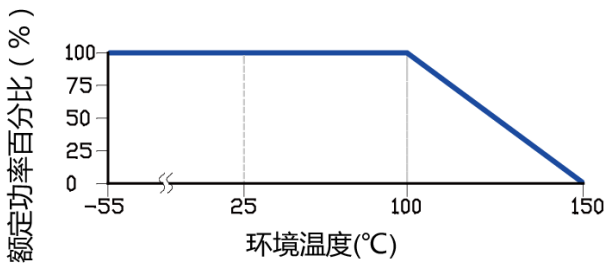

深圳市研通高频技术股份有限公司
地址：深圳市南山区西丽文苑路35号聚创金谷创意园A栋3楼308-322号
电话：86-755-8355-1886 传真：86-755-8355-2533
可通过在线登录 www.yantel-corp.com 了解产品的技术规格或购买产品